agriworld

ПРАЙС ЛИСТ

Почвенная фреза

FTCD -25

Мощность - л.с 90/380

Рабочая глубина мм 250-400/450

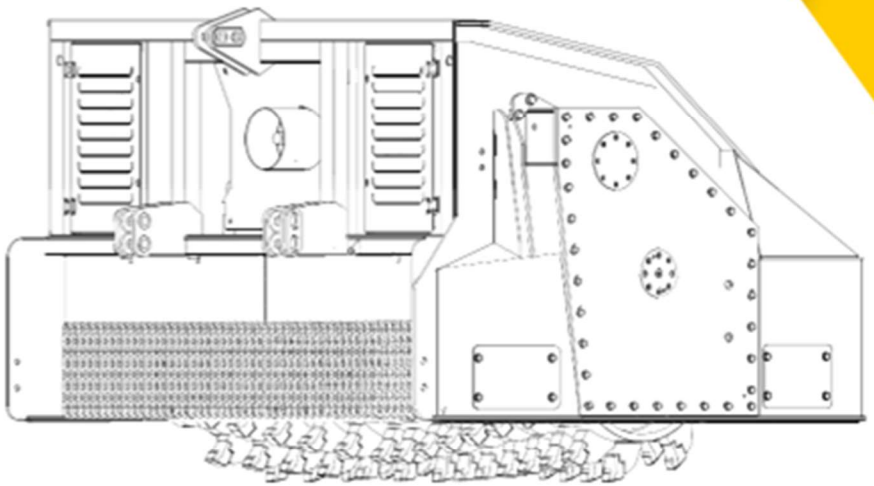

СТАНДАРТНОЕ ОСНАЩЕНИЕ

-универсальное 3-х точечное крепление

-узел моноскорости 1000 об/мин для мощности более 100 л.с ег

-усиленный ротор

-двойная ременная передача с высокой производительностью

-усиленные зубья (для дерева/пней и камней)

-зубья с карбида-вольфрамом «двойной зуб»

-усиленный подшипники и втулки с высоким сопротивлением A.W.T. *

- использование высокопрочных сталей HARDOX, для всех расходных материалов и несущих деталей

-стальная гидравлическая защита из стали HARDOX

-центральный карданный вал

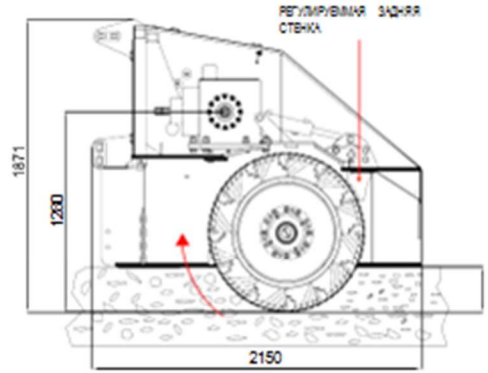

ДВИЖЕНИЕ РОТОРА ПРОТИВ ХОДА ДЛЯ ИЗМЕЛЬЧЕНИЯ

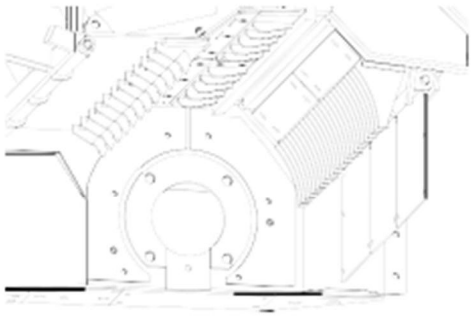

ДЕТАЛИ, КОРПУС, ЗАДНЯЯ СТЕНКА ИЗГОТОВЛЕНЫ ИЗ ВЫСОКОПРОЧНОЙ СТАЛИ

Модель	Мощность (Л.С.)	Рабочая ширина (мм)	Общая ширина (мм)	Вес Кг	Передача	ВОМ	Стоимость
FTCD - 60.25	90/110	600	1050	1400	1'' ½ T	540	€ 24.687,00
FTCD - 80.25	100/130	800	1250	1600	1'' ½ T	1000	€ 27.342,00
FTCD - 100.25	120/150	1000	1500	2100	1'' ½ T	1000	€ 36.794,00
FTCD - 120.25	140/170	1200	1700	2500	1'' ½ T	1000	€ 43.591,00
FTCD - 140.25	180/200	1400	1900	3100	1'' ½ T	1000	€ 55.379,00
FTCD - 160.25	190/210	1600	2300	4000	2'' T	1000	€ 65.574,00
FTCD - 180.25	200/220	1800	2500	4700	2'' T	1000	€ 76.725,00
FTCD - 200.25	220/260	2000	2700	5200	2'' T	1000	€ 84.690,00
FTCD - 220.25	280/330	2200	2900	6000	2'' T	1000	€ 97.434,00
FTCD - 240.25	300/360	2400	3100	6500	2'' T	1000	€ 105.399,00
FTCD - 160.25 GT	240/260	1600	2150	4600	Шестерни/редуктор	1000	€ 81.504,00
FTCD - 180.25 GT	260/280	1800	2350	5300	Шестерни/редуктор	1000	€ 92.655,00
FTCD - 200.25 GT	280/300	2000	2550	5800	Шестерни/редуктор	1000	€ 100.620,00
FTCD - 220.25 GT	300/330	2200	2750	6600	Шестерни/редуктор	1000	€ 113.364,00
FTCD - 240.25 GT	330/380	2400	2950	7300	Шестерни/редуктор	1000	€ 125.046,00

ЗУБЧАТАЯ ПЕРЕДАЧА (GT) *:*

Боковая трансмиссия с редуктором в масленной ванне и определенными шестеренками с увеличенными зубцами. Высокая надежность и поное отсутствие технического обслуживания для мощных машин.

ЦЕПНАЯ ПЕРЕДАЧА:

Боковая цепная трансмиссия с автоматическим натяжителем цепи, которая отличается сроком эксплуатации и низким уровнем обслуживания

Опции	Стоимость
Комплект для автоматической смазки	*€ 2.000,00*
Дифференциал для приводного вала	*€ 1.000,00*
Система охлаждения для масла коробки передач	*€ 1.300,00*

Условия поставки	
Срок поставки, рабочих дней	*50*
Условия оплаты, %	*30%, 70% перед отгрузкой с завода*
Гарантия, год	*1*

Толкающая рама

Модель	Стоимость	Модель	Стоимость
60	*€ 600,00*	160	*€ 1.600,00*
80	*€ 800,00*	180	*€ 1.800,00*
100	*€ 1.000,00*	200	*€ 2.000,00*
120	*€ 1.200,00*	220	*€ 2.200,00*
140	*€ 1.400,00*	250	*€ 2.500,00*

Смотреть видео на канале Agri World

Интервью и вебинары по оборудованию

Смотреть

Почвенная фреза для тракторов

Смотреть

Ротоватор в работе

Смотреть